BMWB5000

Storage Volume:
3.1 Ft^3
23 Gallons

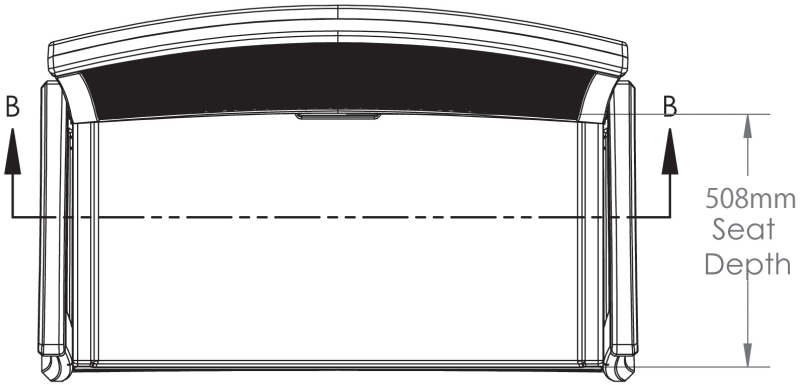

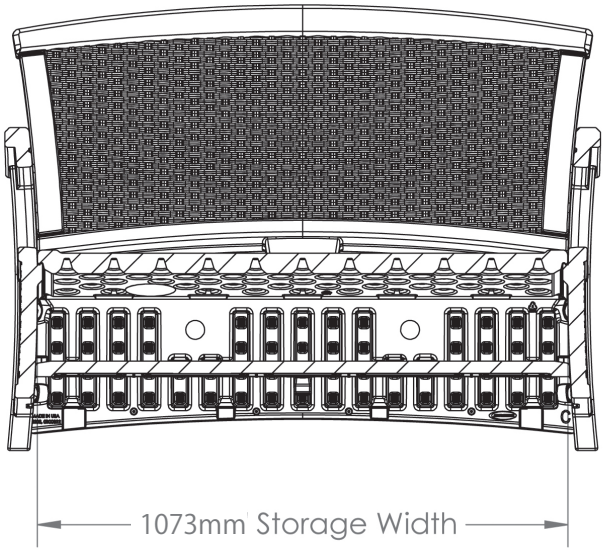

SECTION B-B

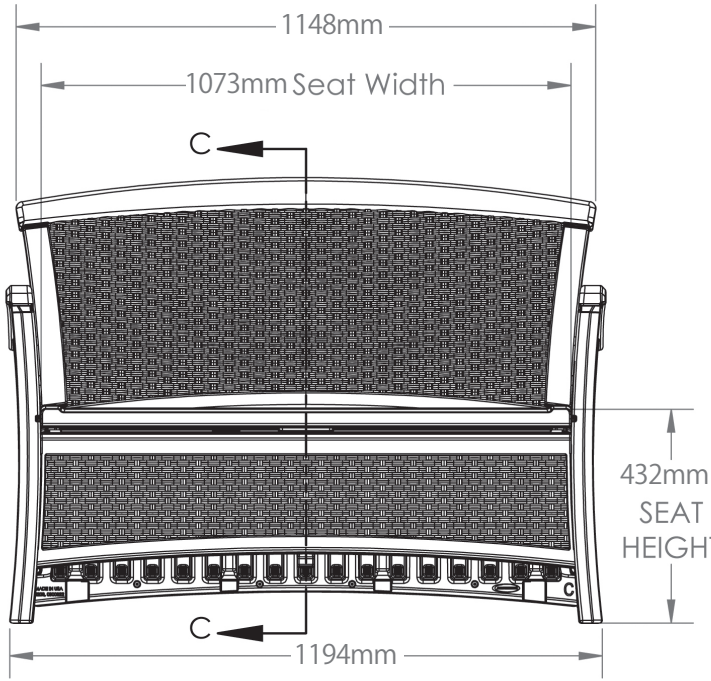

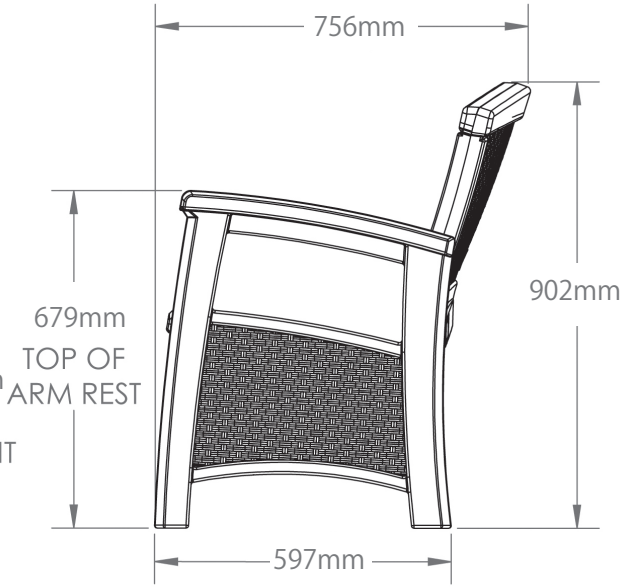

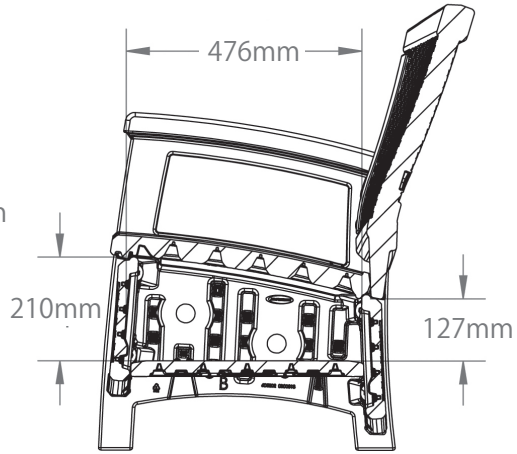

Storage Height & Depth
SECTION C-C

※米国フィート、インチを換算しています。サイズは約です。